ООО «БАЛТЕКС»	Инструкция по установке фаркопа Toyota Land Cruiser 200, Lexus LX 570	Лист 1	Артикул: Y-20aS, Y-20aSL
	Допустимая полная масса прицепа, кг: 1800	Год выпуска: 2007-	Вертикальная нагрузка на шар, кг: 75	Вес нетто, кг: 19.00

ТОВАР СЕРТИФИЦИРОВАН

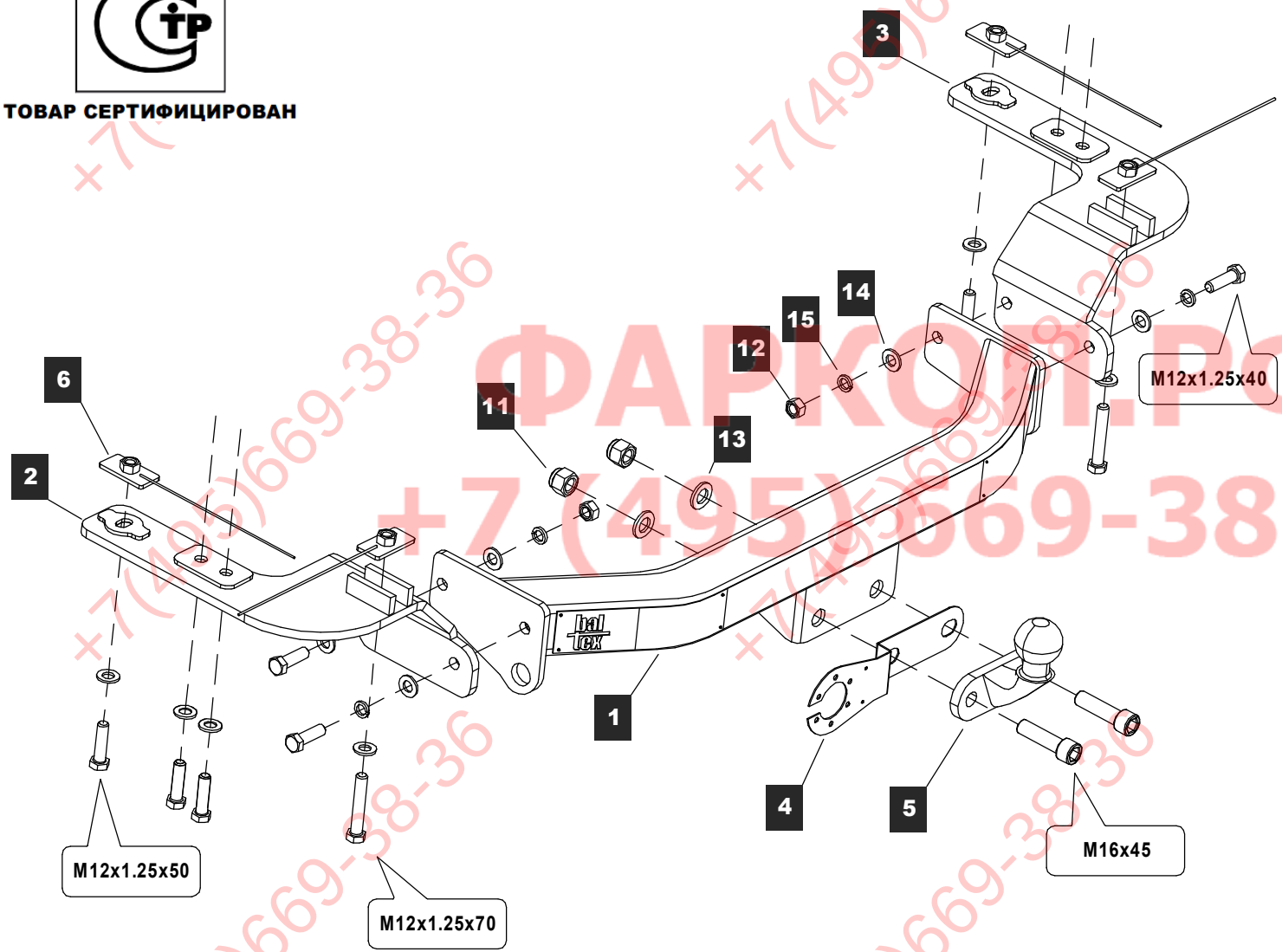

СПИСОК ДЕТАЛЕЙ

1	1	Штанга
2	1	Кронштейн левый
3	1	Кронштейн правый
4	1	Подрозетник
5	1	Крюк
6	4	Закладная
7	2	Болт М16х45
8	4	Болт М12х1.25х40
9	2	Болт М12х1.25х70
10	6	Болт М12х1.25х50
11	2	Гайка М16 с/к
12	2	Гайка М12х1.25
13	2	Шайба 16
14	14	Шайба 12
15	4	Шайба 12Г

Диаметр резьбы	М6х1.0	М8х1.25	М10х1.5	М12х1.75
Момент затяжки	9.8 Нм	24.0 Нм	47.0 Нм	81.0 Нм

ФАРКОП.РФ
+7(495)669-38-36

ООО «БАЛТЕКС»	Инструкция по установке фаркопа Toyota Land Cruiser 200, Lexus LX 570	Лист 2	Артикул: Y-20aS, Y-20aSL
	Допустимая полная масса прицепа, кг: 1800	Год выпуска: 2007-	Вертикальная нагрузка на шар, кг: 75	Вес нетто, кг: 19.00

ИНСТРУКЦИЯ ПО УСТАНОВКЕ:

1. Демонтировать левую и правую буксировочные проушины.
2. Буксировочные проушины установить поверх кронштейнов ТСУ, наживить болтами М12х1.25х50 (шайба 12).
3. В заднюю балку рамы а/м вставить закладную «вид В», наживить болт М12х1.25х70 (шайба 12) через паз кронштейна ТСУ и отверстие балки в гайку закладной.
4. В боковое отверстие лонжерона вставить закладную «вид А», наживить болт М12х1.25х50 (шайба 12) через паз кронштейна ТСУ и отверстие лонжерона в гайку закладной.
5. Установить штангу ТСУ с нержавеющей пластиной.
6. Выполнить обтяжку штанги ТСУ, затем затянуть болты кронштейнов.
7. Подключить электрику.

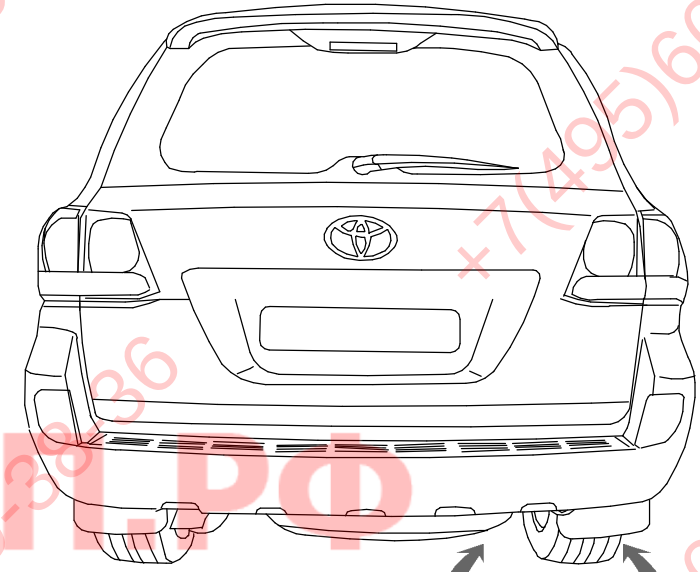

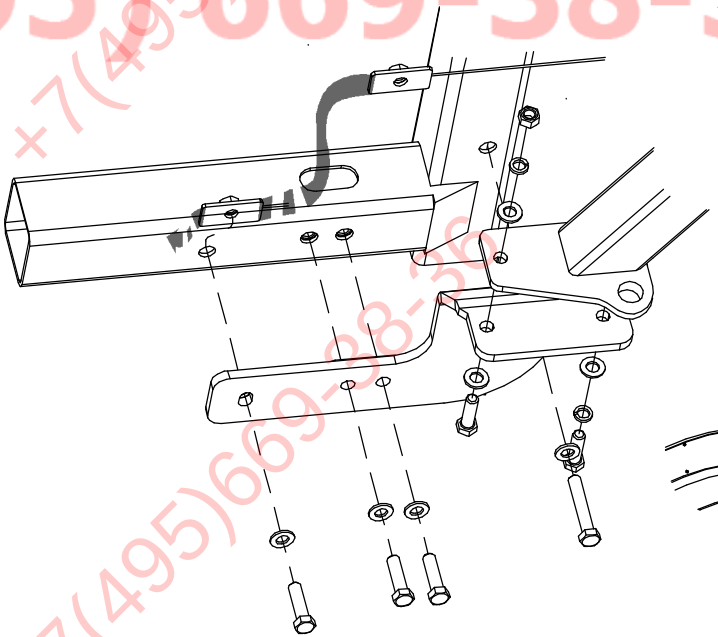

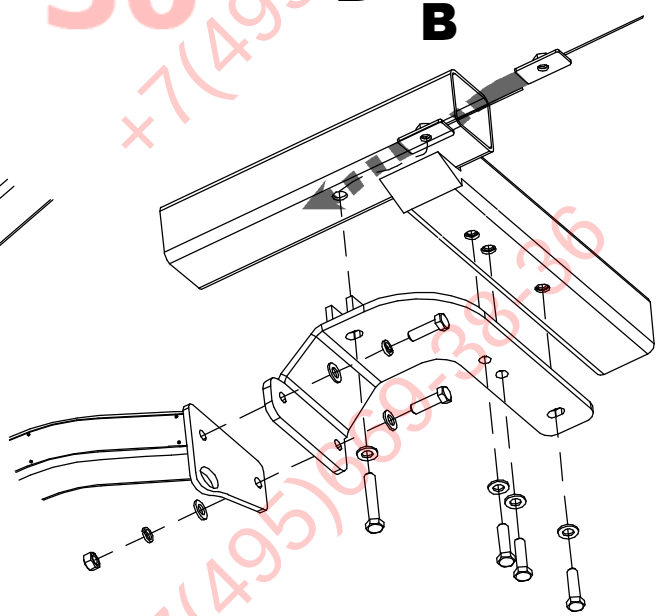

ФАРКОП.РФ
+7 (495) 669-38-36

НАЗНАЧЕНИЕ:

Тягово-сцепное устройство (далее ТСУ) предназначено для шарнирной сцепки легкового автомобилей с буксировочным прицепом. Технические характеристики ТСУ соответствуют требованиям ГОСТ 28248-89, ОСТ 37.001.299-93, ТУ 4591-001-64264699-2012. ТСУ обеспечивает сцепку легкового автомобиля с прицепами различных марок.

ЭКСПЛУАТАЦИЯ, ТО, ТРЕБОВАНИЯ БЕЗОПАСНОСТИ:

Не допускается буксировка прицепов со скоростью более 80 км/час.
Техническое обслуживание ТСУ заключается в периодическом осмотре, подтяжке болтовых соединений, смазке сцепного шара любой консистентной смазкой непосредственно перед зацеплением прицепа.
Рекомендуется использовать прилагаемый колпачок для защиты сцепного шара без зацепленного прицепа.
Регламентные работы выполнять по единым регламентам автомобиля.
Подтяжку болтовых соединений и проверку геометрии сцепного шара ТСУ проводить при техническом обслуживании автомобиля.
При установке и техническом обслуживании ТСУ необходимо соблюдать требования техники безопасности для соответствующих работ.

ГАРАНТИЙНЫЕ ОБЯЗАТЕЛЬСТВА:

ООО “БАЛТЕКС” гарантирует безотказную работу ТСУ в течение 12 месяцев со дня продажи в торговой сети, при условии его эксплуатации в полном соответствии с настоящим руководством.
Предприятие не несет ответственности за безопасность и надежность работы ТСУ при внесении потребителем изменений в его конструкцию.
Рассмотрение претензий к продукции производится при наличии отметки о продаже, заверенной штампом организации, продавшей ТСУ, и подписью продавца и при наличии заполненного свидетельства об установке с печатью и подписью установщика.
Инструкцию по установке ТСУ предприятия-изготовителя сохранять до окончания гарантийного срока.

Штамп ОТК Серийный №

Комплектовщик Дата изготовления

СВИДЕТЕЛЬСТВО О ПРОДАЖЕ:

Продано_____
(наименование торговой организации, адрес)

Дата продажи_____ Подпись_____

Штамп организации, продавшей ТСУ

СВИДЕТЕЛЬСТВО ОБ УСТАНОВКЕ:

ТСУ_____установлено на автомобиль_____

Модель_____VIN_____

Мы, как установщики ТСУ на данное транспортное средство подтверждаем, что точки крепления установки ТСУ на кузове автомобиля, а также процесс установки отвечают требованиям схемы монтажа, указанной в данной инструкции по монтажу.

М.П. Дата установки_____ Подпись _____

+7(495)669-38-36
ФАРКОП.РФ